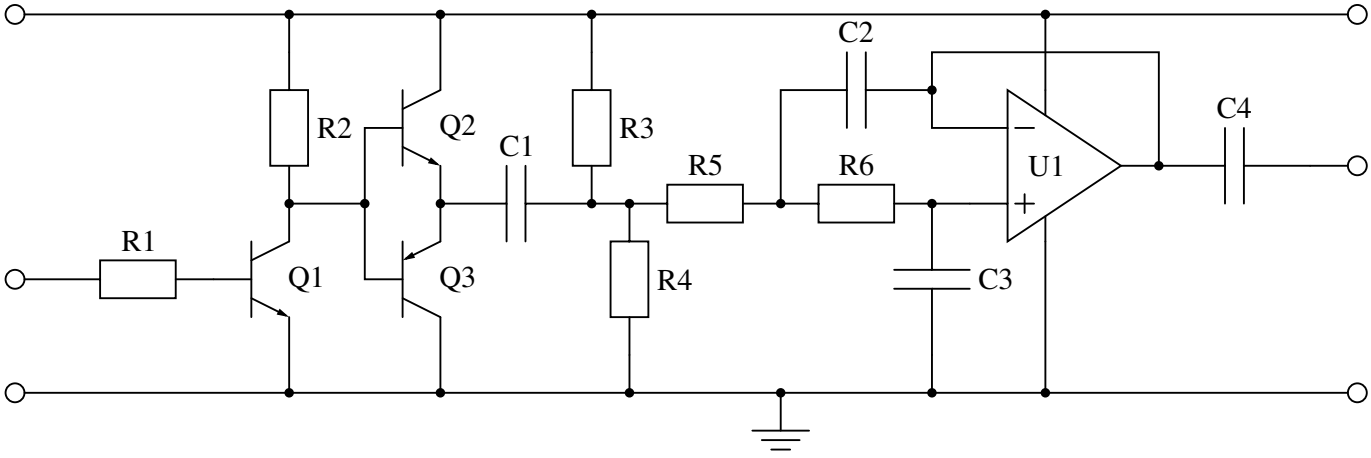
C2
R2
Q2
C1
R3
R5
R6
U1
C4
R1
Q1
Q3
R4
C3